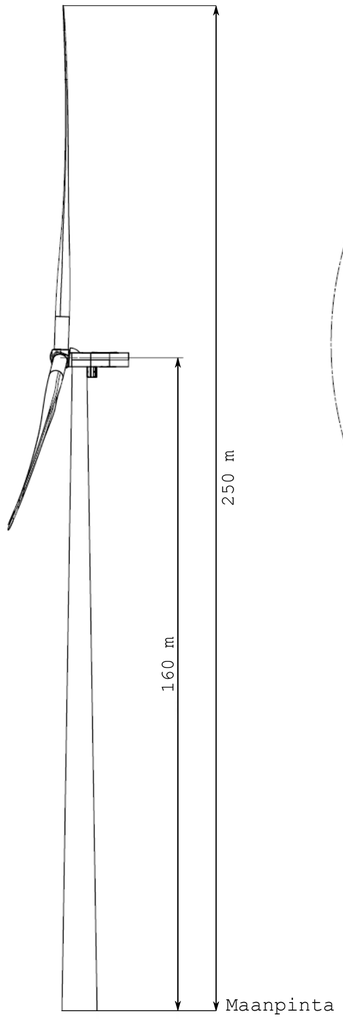

Lavat käännetyssä Y-asennossa

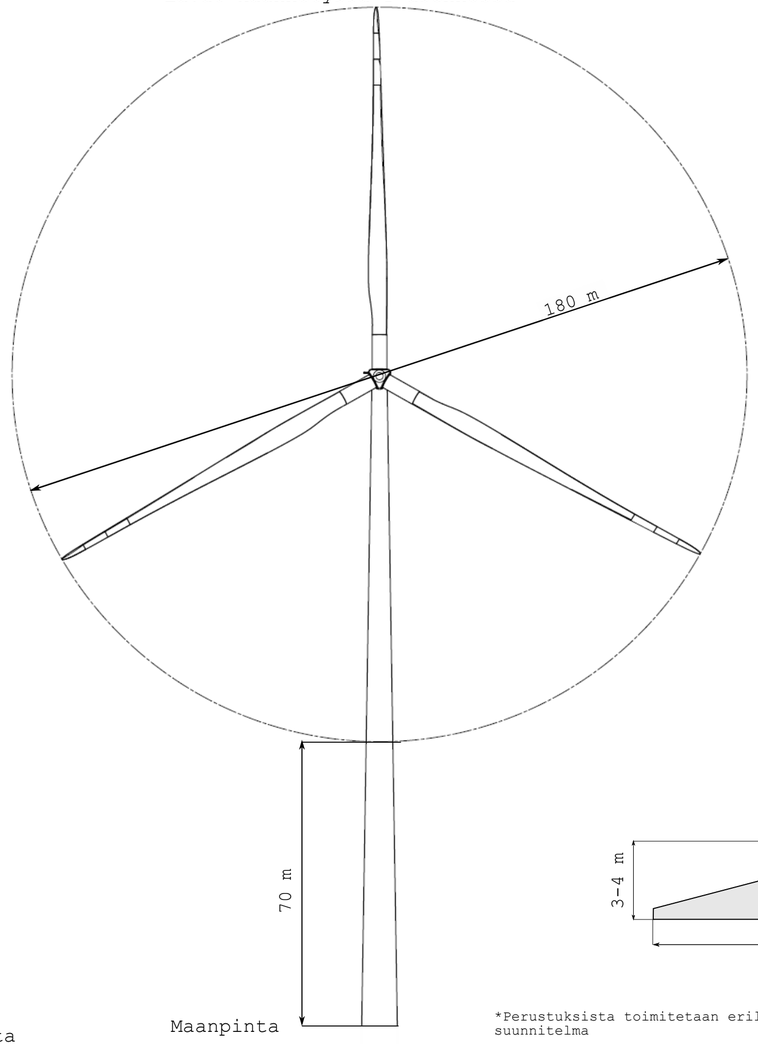

Kallioankkuroitu perustus

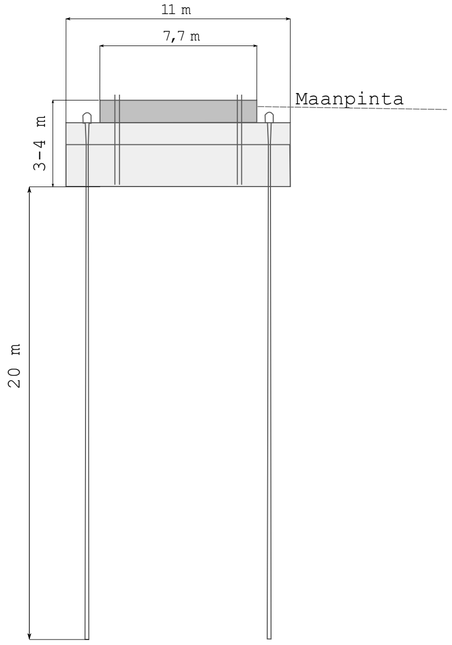

Perustus

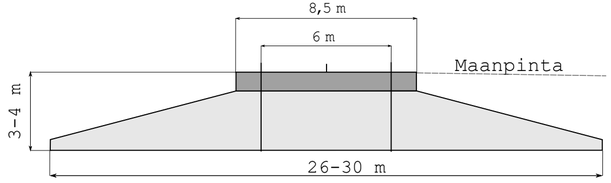

*Perustuksista toimitetaan erillinen suunnitelma

Kaikki mitat on ilmoitettu metreinä

SG 6.0-170, 165

Weight app.: ~ kg	Proprietary class: Restricted		EC-
Part: **Upstall SG 6.0-170**	Draw. format:	ISO	Draw. scale: / Sheet no.: 1
This document must not be signed or made available to any third party without our written permission. Any violation will be met with an agreed with us. Breach of the above will cause legal action. Siemens Gamesa Renewable Energy A/S	Siemens Gamesa Renewable Energy A/S Borupvej 16 DK-7330 Brande +45 9942 2222	SIEMENS Gamesa RENEWABLE ENERGY	ECN No.: / Revision: 001 / Design ID: D2075847

KIINTEISTÖTUNNUS Katos Liite 1	TILAN NIMI Katso Liite 1		
RAKENNUSTOIMENPIDE TUULIVOIMALA	PIIRUSTUSLAJI PÄÄPIIRUSTUS		JUOKS. No 1
RAKENNUSKOHTEEN NIMI JA OSOITE WTG 3-19: wpd Palovaaran Tuulipuisto Oy Ratasjärventie 108 95640 Pello	PIIRUSTUKSEN SISÄLTÖ JULKISIVUT		MITTAKAAVA 1:1 000
SUUNNITTELIJA TILMANN WIED Keilaranta 19 02150 ESPOO t.wied@wpd.de	SUUNN.ALA ARK	TYÖ No	PIIR. No / MUUTOS
	PÄIVÄYS 10.12.2021		YHT.HENKILÖ TILMANN WIED